HEXAMECA

Maillage HEXAEDRIQUE – calcul EF

MECANIQUE des matériaux

HEXAMECA vous accompagne dans vos développements et propose une solution performante dans le domaine du calcul par éléments finis.

Prestation maillage hexaédrique & calcul EF

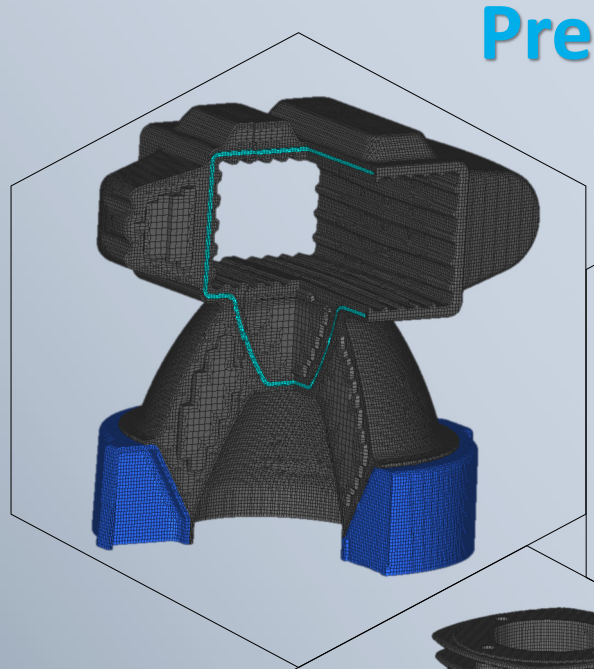

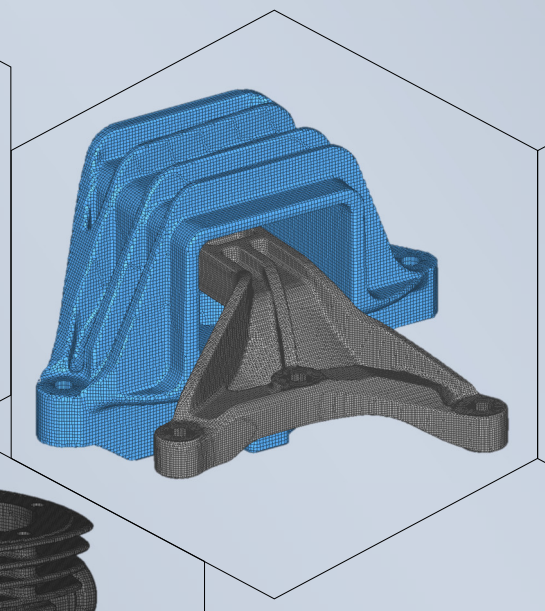

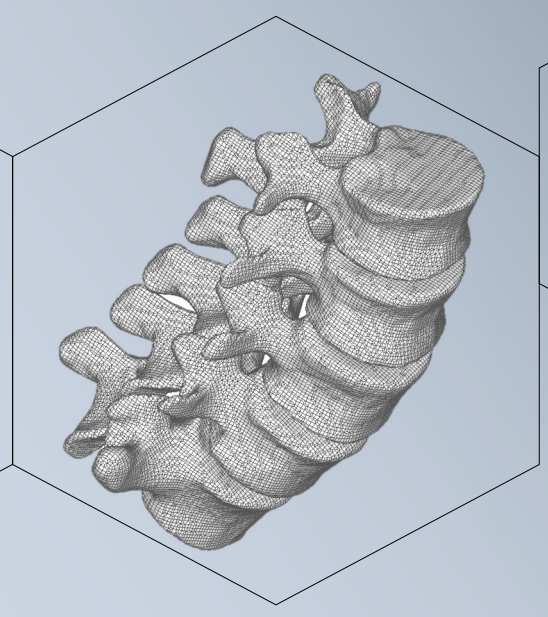

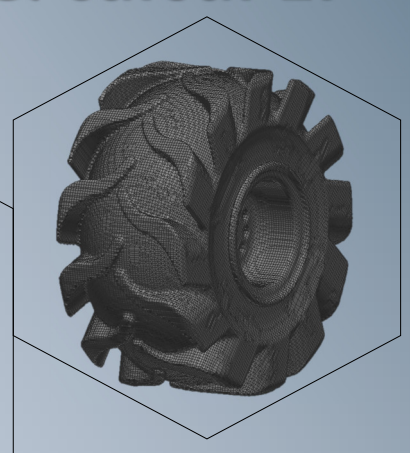

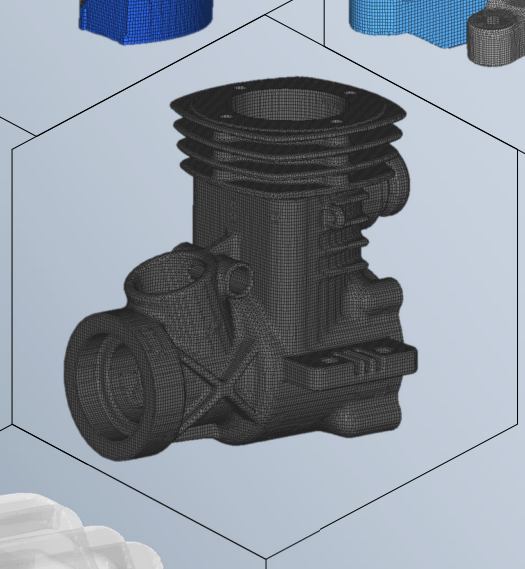

Nous réalisons le maillage de vos **pièces volumiques à géométrie complexe**. Prestation hautement **performante en termes de délais**, tout en respectant vos critères de qualités.

Nous prenons en charge vos **simulations numériques** : calculs de structures, mise en forme & procédé, optimisation de design

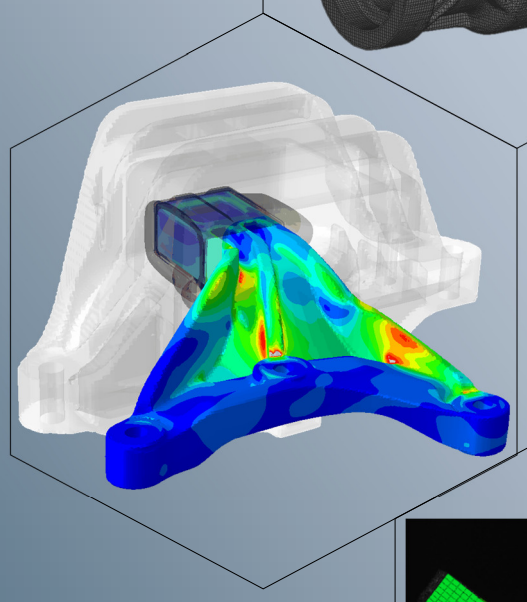

Comportement mécanique des matériaux

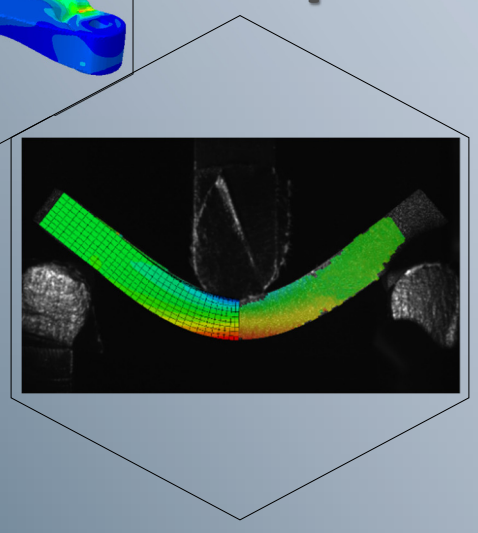

Caractérisation en quasi-statique et en fatigue. **Identification de modèles** permettant de décrire au mieux le comportement de vos matériaux. **Analyse inverse**. Collaboration avec les chercheurs de l'**IRDL**.

→ ***Agrément CIR***

HEXAMECA

Agrément Crédit Impôt Recherche

contact@hexameca.fr – www.hexameca.com

+33 (0) 6 84 59 14 40

Espace Teknica – Parc Technologique de Soye, 4 Rue Galilée, 56270 PLŒMEUR